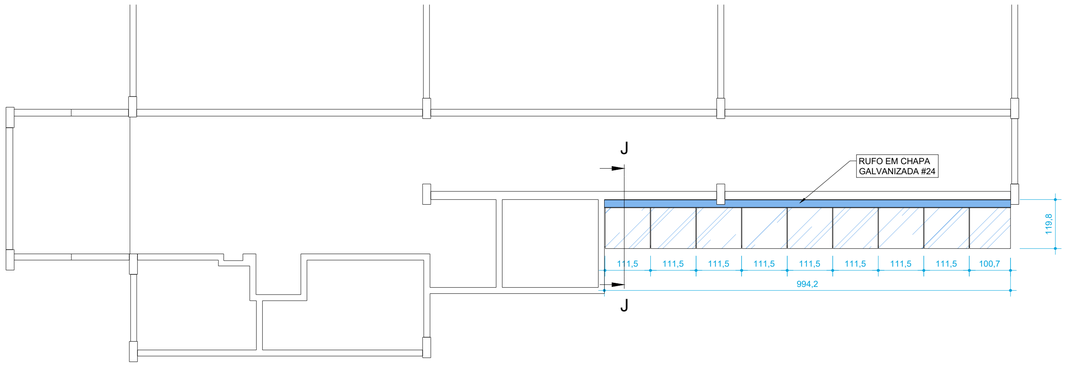

01 PLANTA DE COBERTURA
ESCALA 1/75

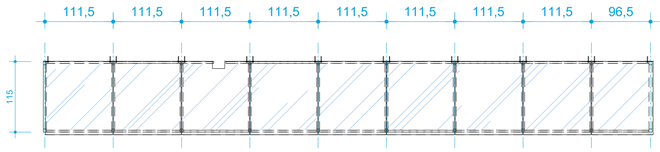

02 PLANTA DE TESOURAS
ESCALA 1/50

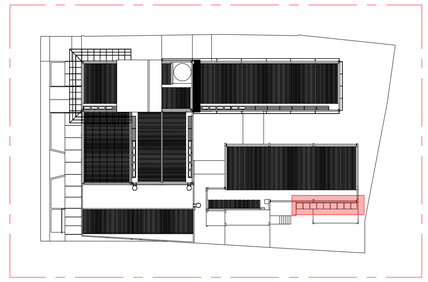

06 LOCALIZAÇÃO TELHADO 09
SEM ESCALA

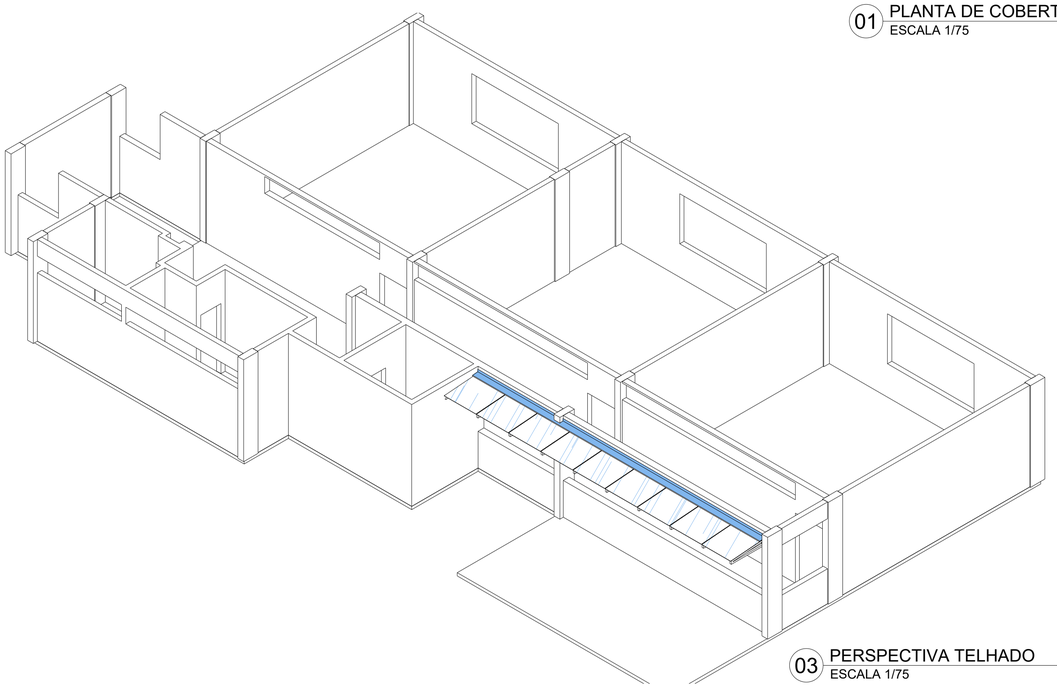

03 PERSPECTIVA TELHADO
ESCALA 1/75

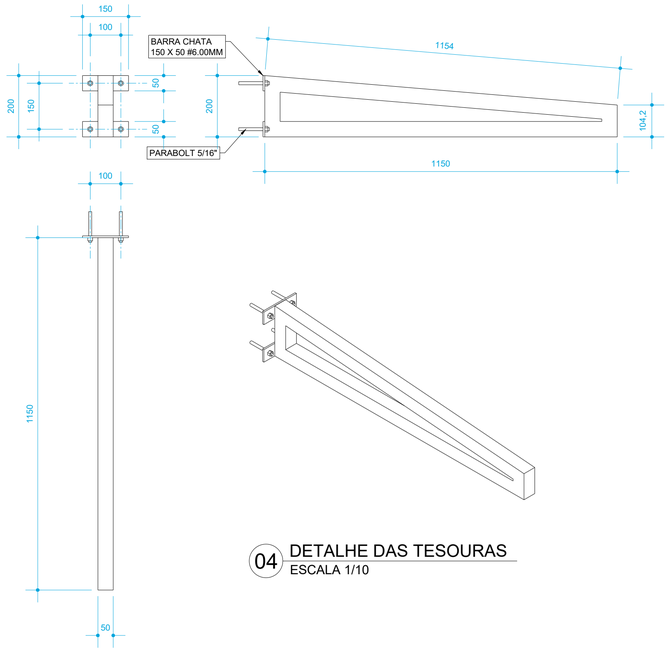

04 DETALHE DAS TESOURAS
ESCALA 1/10

LEGENDA:

01 - TESOURA E TERÇAS AÇO CF-26 - U 75 x 40 # 3.00 MM
02 - RUFO 20 x 210 x 75 x 25 MM #22
03 - CHAPIM 15 x 55 x 190 x 55 X 15 MM #22
04 - CHAPIM EM ARGAMASSA (EXISTENTE)
05 - TELHA TRAPEZOIDAL 0.43 MM
06 - TELHA TRAPEZOIDAL COM ENCHIMENTO 30 MM
07 - SUPORTE DE FIXAÇÃO DA TESOURA (VER DET.)
08 - CONTRAVENTAMENTO EM BARRA LISA 3/8"

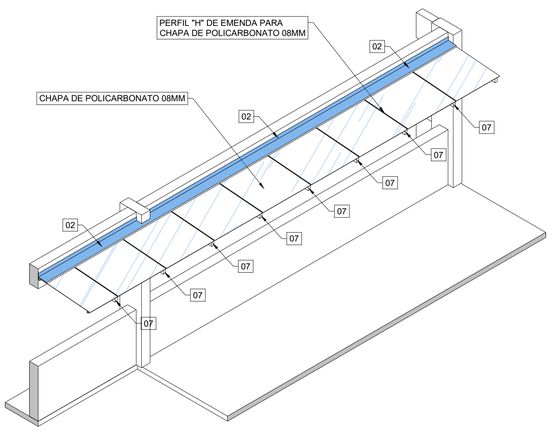

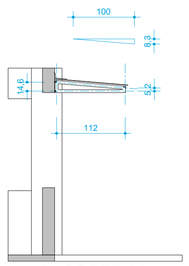

05 CORTE JJ
ESCALA 1/50

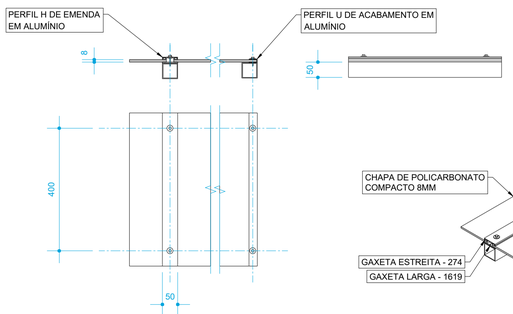

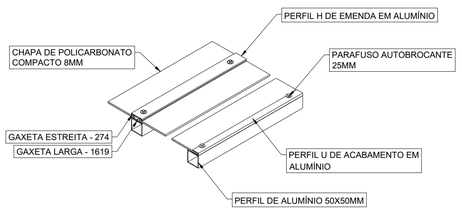

06 DET. FIXAÇÃO POLICARBONATO
ESCALA 1/10

000	22/11/2022	EMISSÃO INICIAL
REVISÃO	DATA	MODIFICAÇÃO

CREA-AM	DECLARAÇÃO DE COMPROMISSO
RRT ON-LINE . REGISTRO AUTORIA **CREA-AM** ART ON-LINE . REGISTRO DE: EXECUÇÃO	DECLARAMOS SOB AS PENAS DA LEI, ESTAR CUMPRINDO TODOS OS REQUISITOS EXIGIDOS PELA LEGISLAÇÃO URBANÍSTICA DE MANAUS, COMPROMETENDO-ME A COMPROVAR TAL AFIRMAÇÃO QUANDO DA OBTENÇÃO DO HABITE-SE, SOB PENA DE NÃO OBTÊ-LO. COMPROMETO-ME AINDA, TER CIÊNCIA QUE A APROVAÇÃO DO PROJETO E INTRODUÇÃO DAS MODIFICAÇÕES NECESSÁRIAS A SUA APROVAÇÃO, NÃO ME EXIME DAS RESPONSABILIDADES ESTABELECIDAS PELAS NORMAS, REGULAMENTOS E LEGISLAÇÃO PERTINENTES ÀS ATIVIDADES PROFISSIONAIS.

ASSINATURAS:

SENAC/AM - SERVIÇO NACIONAL DE APRENDIZAGEM COMERCIAL
PROPRIETÁRIO:

ERICK GADELHA CHAGAS - CREA 040543185-6
AUTOR DO PROJETO:

RESP. TÉCNICO:

craft arquitetura & engenharia

Érick Gadelha Chagas
Eng. Civil - CREA 040.543.185-6
Av. Mário Ypiranga, 3822, sl.08, Parque Dez
Tel.: (92) 98113-9056 / 3321-0063

TROCA DE TELHADO, RUFOS E PINGADEIRAS

PROPRIETÁRIO:	**SENAC/AM - SERVIÇO NACIONAL DE APRENDIZAGEM COMERCIAL**	**CIDADE/ESTADO:**	**MANAUS/AM**
TIPO DE OBRA:	**INSTITUCIONAL**	**CEP: 69.010-040**	
ENDEREÇO DA OBRA:	**RUA SALDANHA MARINHO, 410 - CENTRO**		

TÍTULO: ESTRUTURA METÁLICA - COBERTURA

PLANTA BAIXA DE COBERTURA - TELHADO 09
CORTE JJ
DETALHE DA TESOURA, PERSPECTIVAS

ESCALA:	INDICADA	**PRANCHA:**	
DATA PLOTAGEM:	**11/10/2023**	**EST**	08
ARQUIVO:	**E506 - ARQ_003**		